Checkliste für Schiebetorantriebe

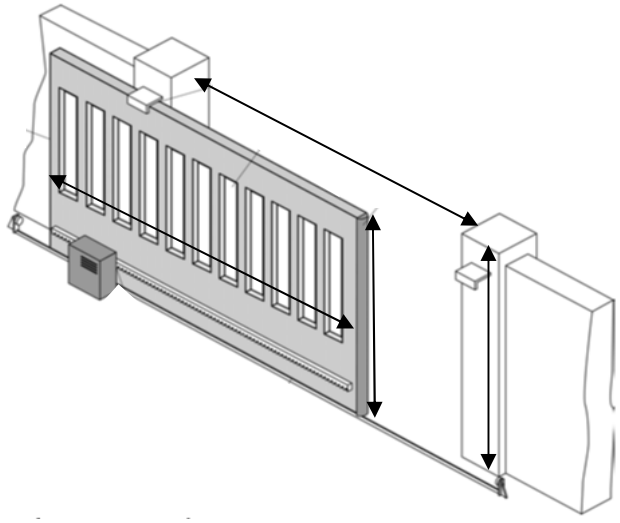

Torbreite: _____ mm

Torhöhe: _____ mm

Pfostenhöhe: _____ mm

Lichte Durchfahrt: _____ mm

Torgewicht: _____ kg

Öffnungen pro Tag: _____

Torfüllung: ○ Stäbe ○ geschlossen ○ Sonstiges: _____

Ist Stromanschluß vorhanden? ○ ja ○ nein
○ 230V ○ 400V

Torart: ○ Bodenschiene ○ Freitragend

Steigt das Tor an? ○ nein ○ ja ……cm ……°

Nutzungsart des Tores? ○ privat ○ öffentlich

Die in den nachfolgenden Abbildungen gezeigten Sicherheitsabstände sind zu beachten:

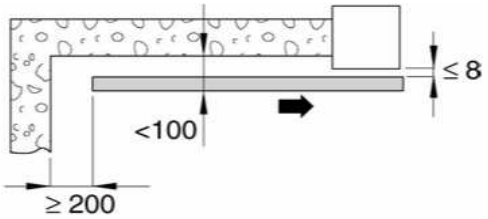

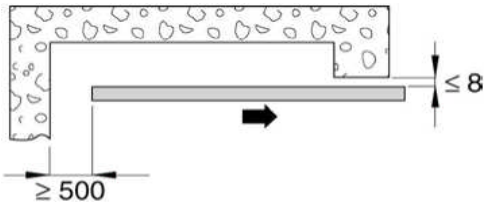

Torsituation (bitte ankreuzen):

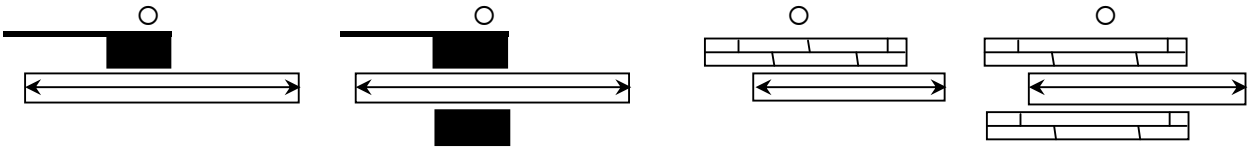

Bitte vollständig ausgefüllt faxen.

Name: _____ *Straße:* _____

PLZ Ort: _____ *Telefon / eMail:* _____